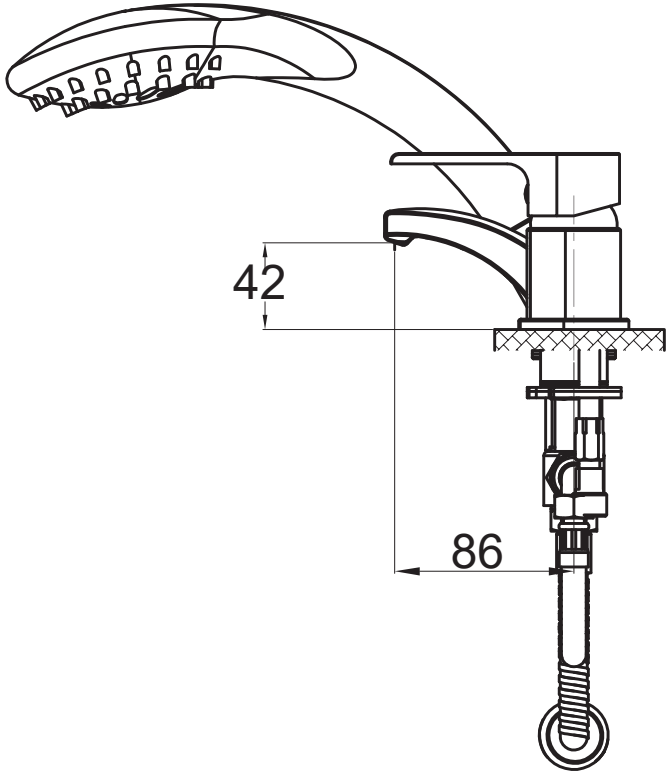
42
86

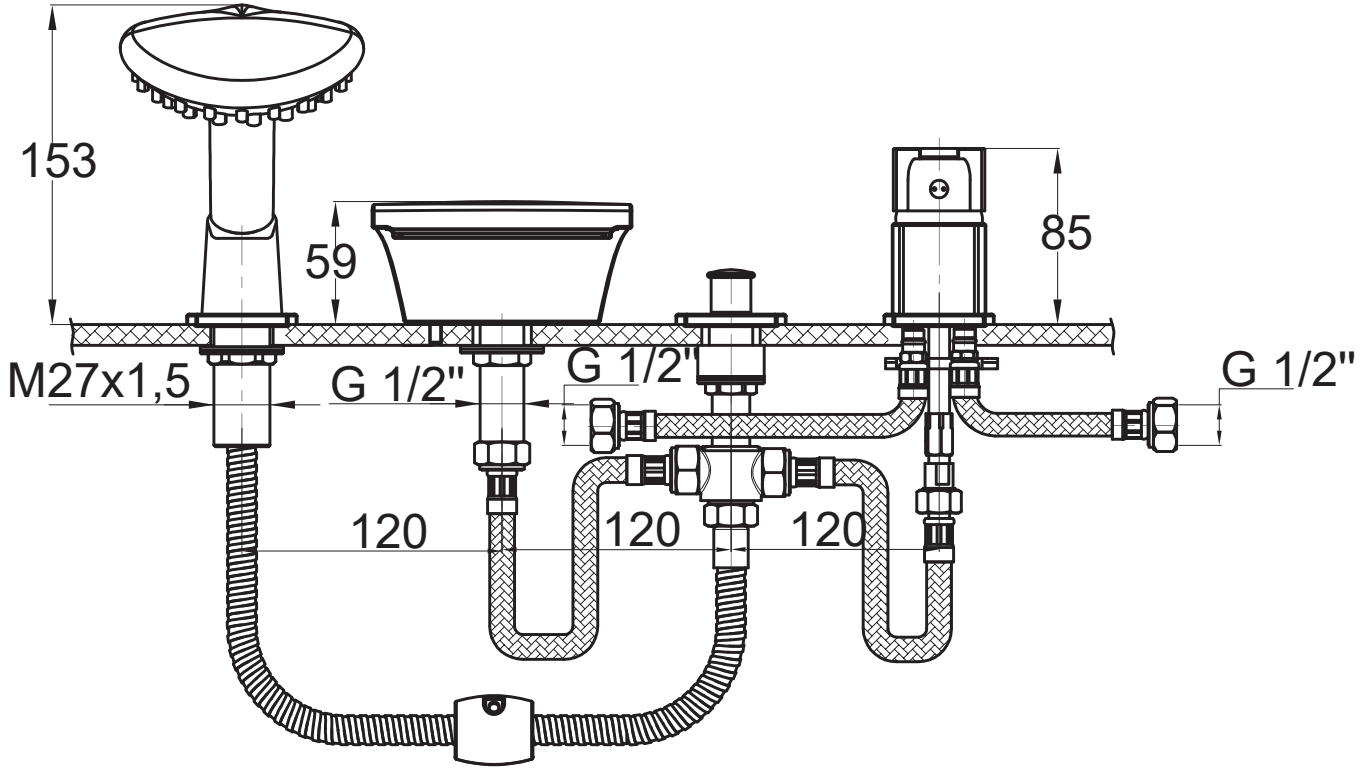
153
59
85
M27x1,5
G 1/2"
G 1/2"
G 1/2"
120
120
120